Ersatzteilkatalog

0020009669.01 OE 03/2005

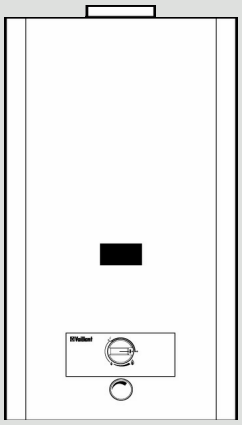

MAG pro

MAG OE 11-0/0-3

Inhalt

Baugruppenübersicht	Gerät 1	Seite 3
01 Wasserschalter	MAG OE 11-0/0-3	Seite 4
04 Brenner	MAG OE 11-0/0-3	Seite 6
05 Gasregelteile	MAG OE 11-0/0-3	Seite 8
06 Wärmetauscher	MAG OE 11-0/0-3	Seite 10
07 Verkleidungsteile	MAG OE 11-0/0-3	Seite 12
Notizen		Seite 14

Um alle Funktionen des Vaillant Gerätes auf Dauer sicherzustellen und um den zugelassenen Serienstand nicht zu verändern, dürfen bei Wartungs und Instandhaltungsarbeiten nur Original Vaillant Ersatzteile verwendet werden!

Baugruppenübersicht

MAG OE 11-0/0-3

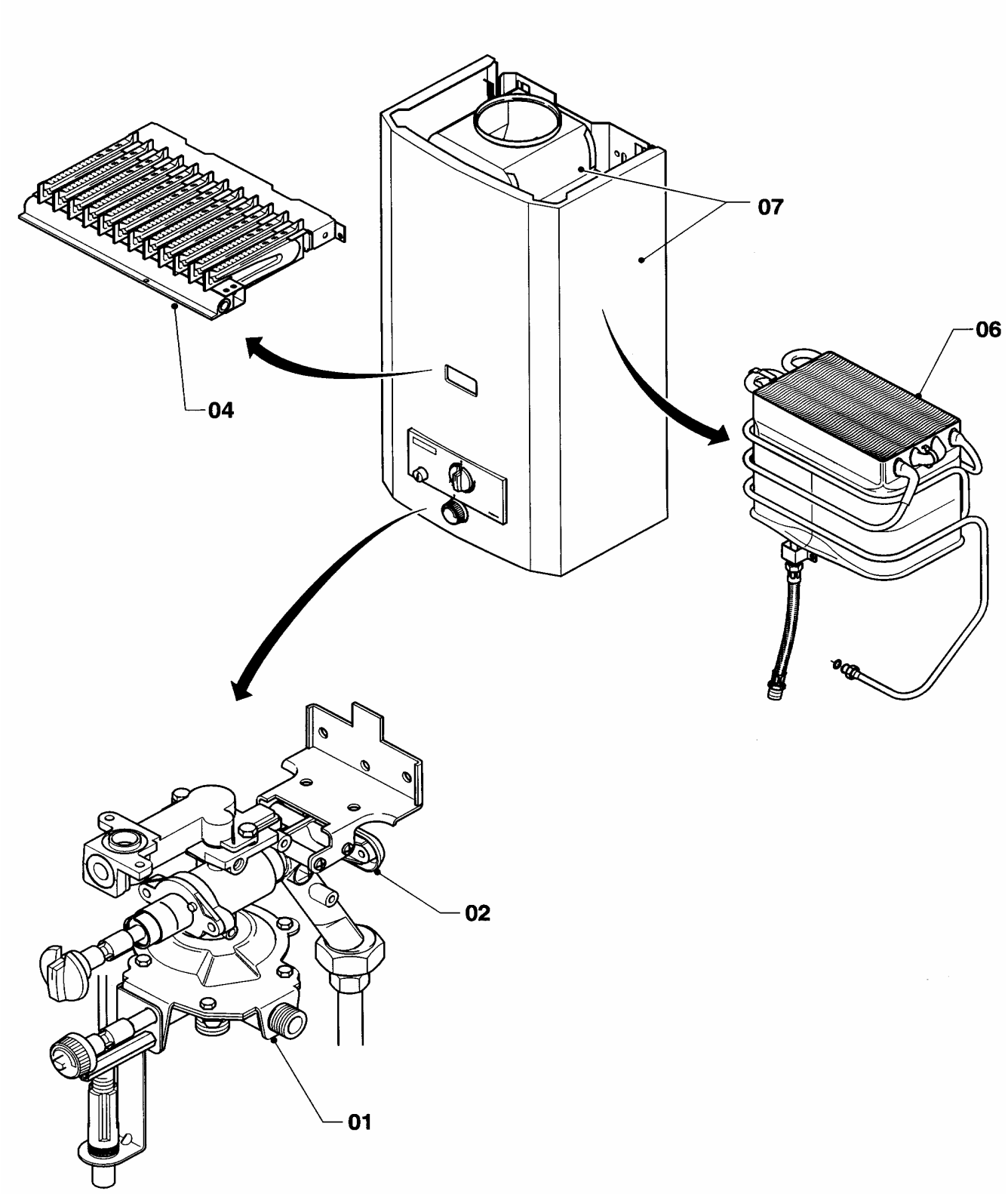

01 - 00 - 517

01 Wasserschalter

MAG OE 11-0/0-3

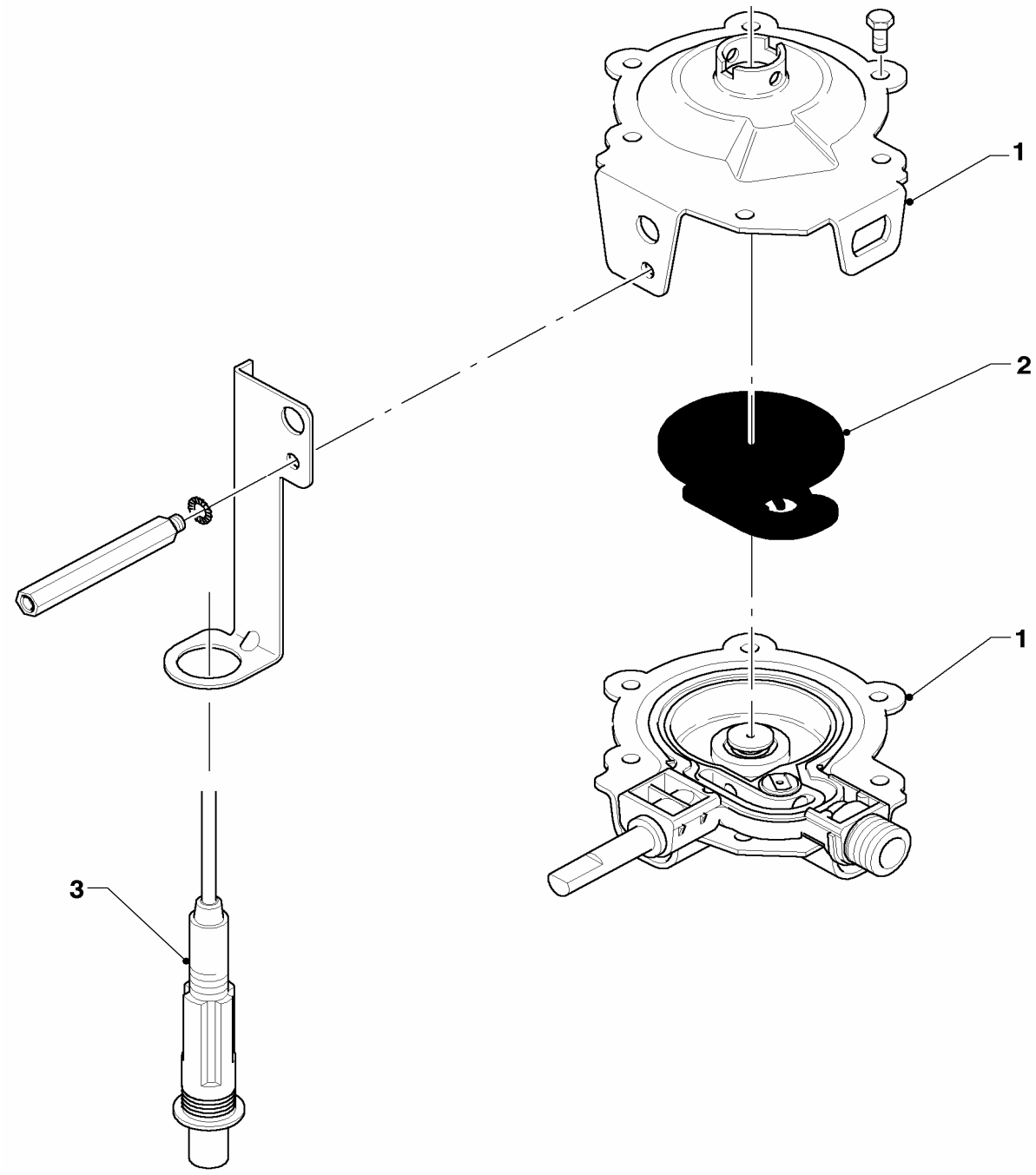

01 - 01 - 508

01 Wasserschalter

MAG OE 11-0/0-3

Pos.	Teile-Nr.	Bezeichnung	Typ, Bemerkung
		01-01-508	
00	0020008172	Distanzstück	nicht dargestellt
00	0020008173	Wassersieb	nicht dargestellt
01	011286	Wasserschalter, kpl.	mit Pos. 02
02	010366	Membrane kpl. (10 St.)	
03	091081	Piezo-Zünder, kpl.	

04 Brenner

MAG OE 11-0/0-3

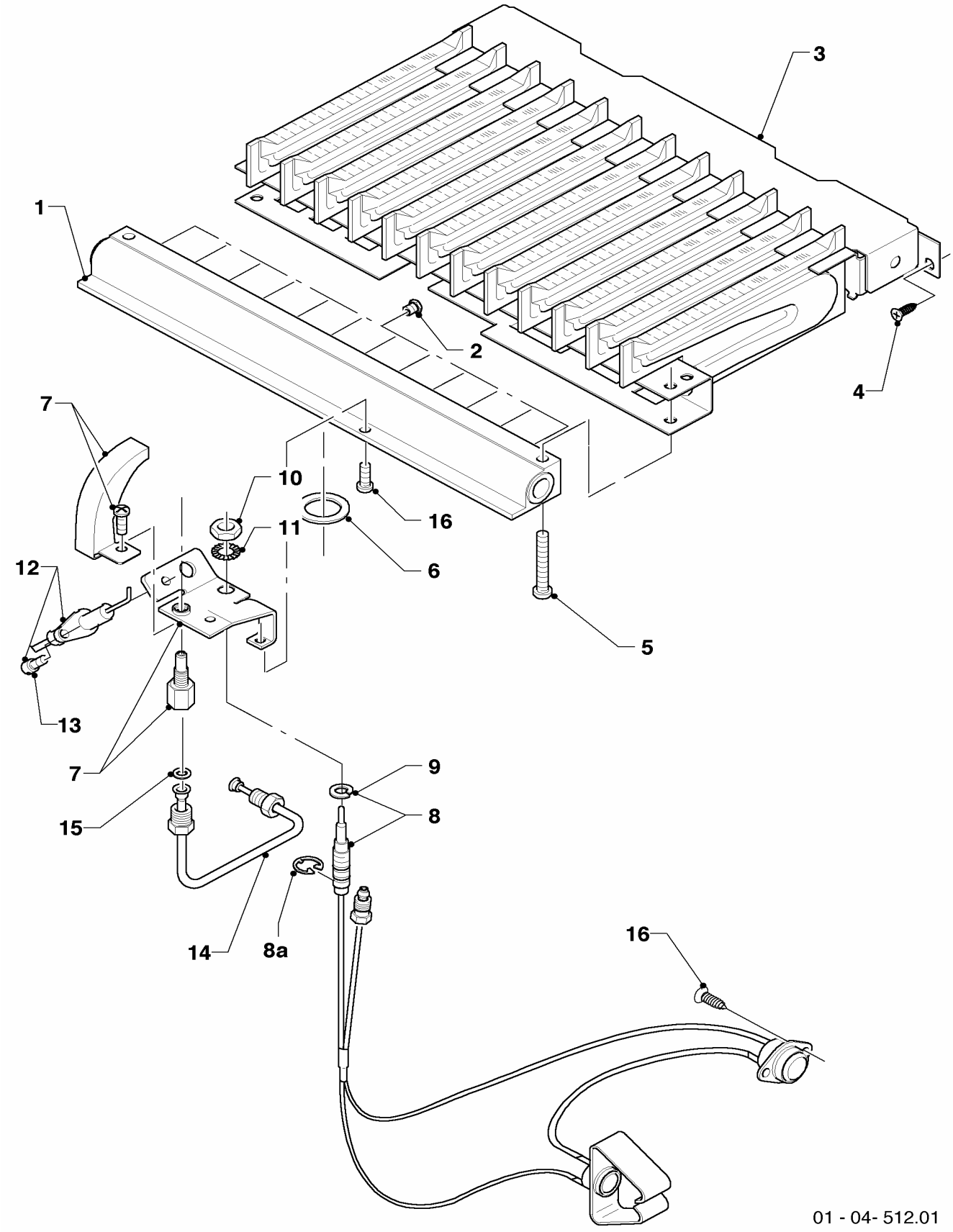

04 Brenner

MAG OE 11-0/0-3

Pos.	Teile-Nr.	Bezeichnung	Typ, Bemerkung
		01-04-512	
00	0020006834	Umrüstsatz auf PB	nicht dargestellt
00	0020008169	Leitblech kpl.	nicht dargestellt
00	0020008170	Klemmfeder Set	
01	126732	Kammerträger, kpl.	
02	0020008177	Brennerdüse, kpl. (12 St.)	D = 1,23mm
03	0020008168	Kammergruppe, kpl.	
04	105832	Zylinderschraube,kpl. (10 St.)	
05	105831	Zylinderschraube,kpl. (10 St.)	
06	981125	Dichtung, kpl. (10 St.)	
07	042198	Zündbrenner,kpl.	
08	0020008182	Thermoelement, kpl. (m. Begrenzer)	mit Pos. 09
09	182728	Sicherungsring, kpl. (10 St.)	
10	114627	Mutter, kpl. (10 St.)	
11	191306	Scheibe (10 St.)	
12	090719	Zündelektrode, kpl.	
13	105835	Zylinderschraube,kpl. (10 St.)	
14	023905	Zündgasrohr, kpl.	
15	981128	Dichtung, kpl. (10 St.)	
15	0020008167	Ring, kpl.	zwischen Rohr und Gasarmatur
16	0020008184	Zylinderschraube,kpl. (10 St.)	

05 Gasregelteile

MAG OE 11-0/0-3

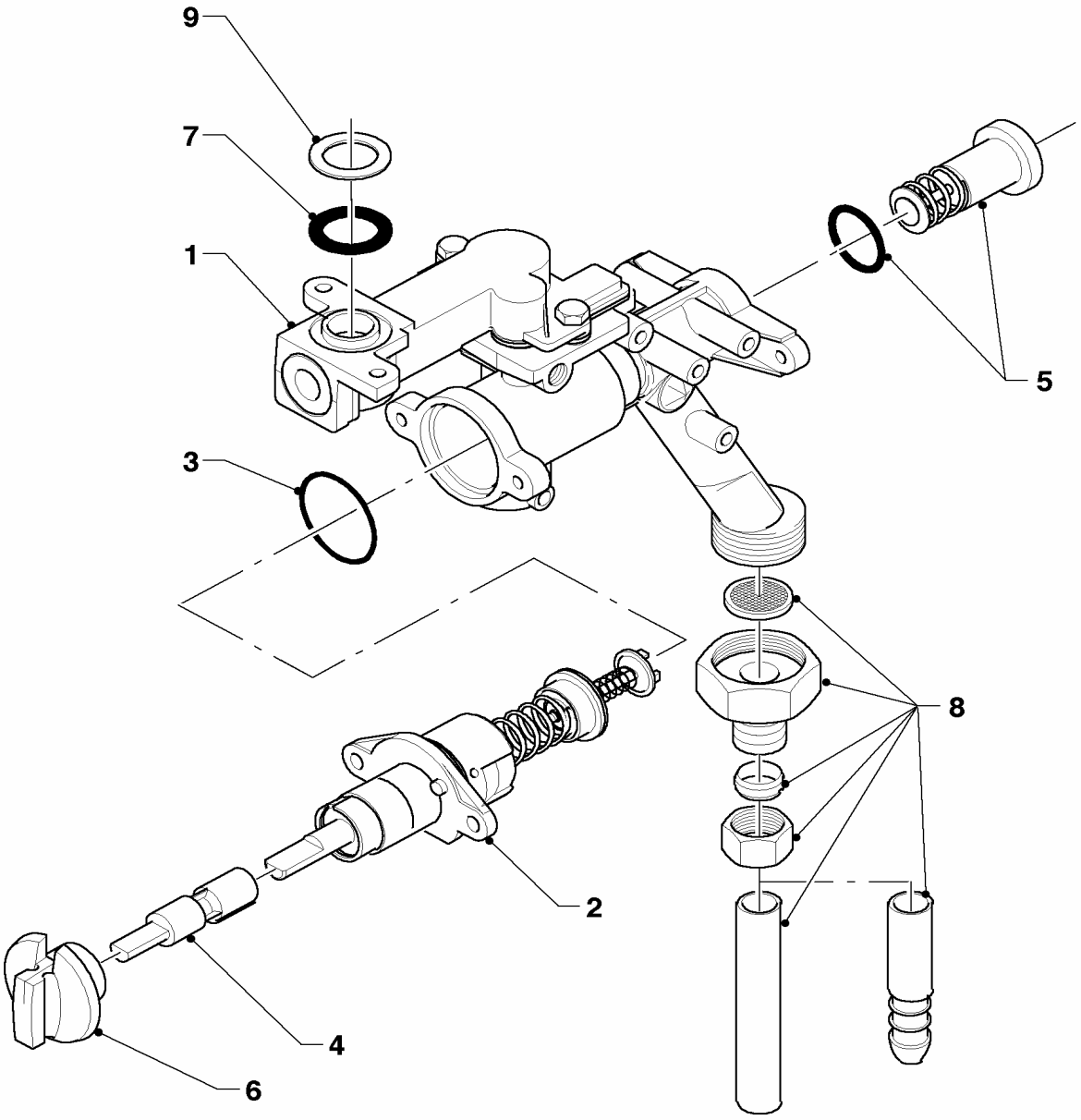

01 - 02 - 506.01

05 Gasregelteile

MAG OE 11-0/0-3

Pos.	Teile-Nr.	Bezeichnung	Typ, Bemerkung
		01-02-506	
00	0020008171	Gasfilter	nicht dargestellt
01	053409	Gas-Armatur,kpl. m. Sektorenbl.	mit Pos. 02-05,07
02	014664	Ventil, kpl.	
03	981123	Dichtung, kpl. (10 St.)	
04	083014	Verbindungsstück	
05	170383	Magnet, kpl.	
06	0020008163	Knopf, kpl.	
07	981125	Dichtung, kpl. (10 St.)	
08	081667	Anschlussstück, kpl.	
09	-	-	Bauteil trifft für dieses Gerät nicht zu

06 Wärmetauscher

MAG OE 11-0/0-3

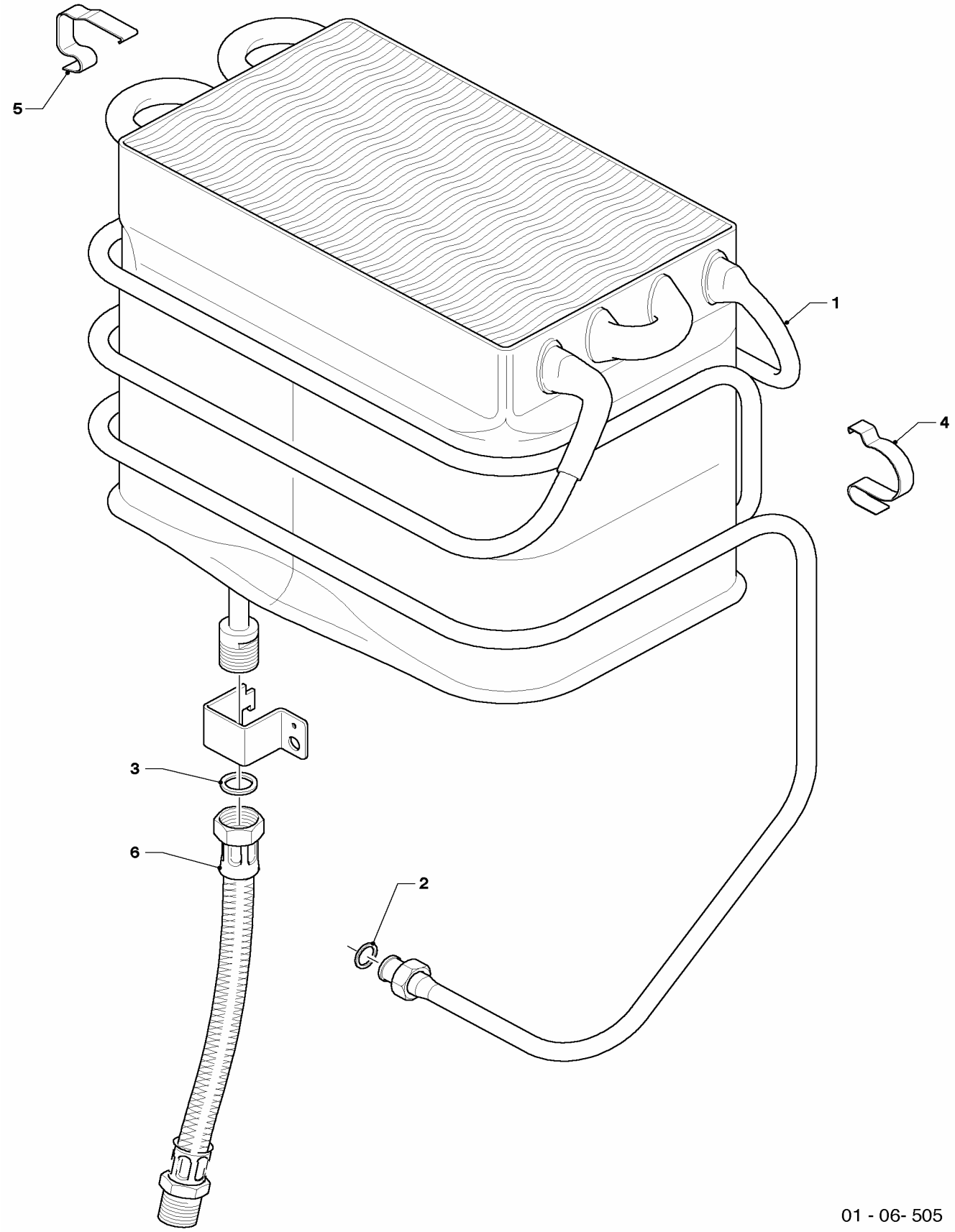

06 Wärmetauscher

MAG OE 11-0/0-3

Pos.	Teile-Nr.	Bezeichnung	Typ, Bemerkung
		01-06-505	
01	0020008166	Heizkörper, kpl.	mit Pos. 01, 02, 03
02	981129	Dichtung, kpl. (10 St.)	
03	981130	Dichtung, kpl. (10 St.)	
04	139702	Klemmfeder Set	recht
05	139702	Klemmfeder Set	links
06	081442	Anschlussrohr, W.-W., cpl.	

07 Verkleidungsteile

MAG OE 11-0/0-3

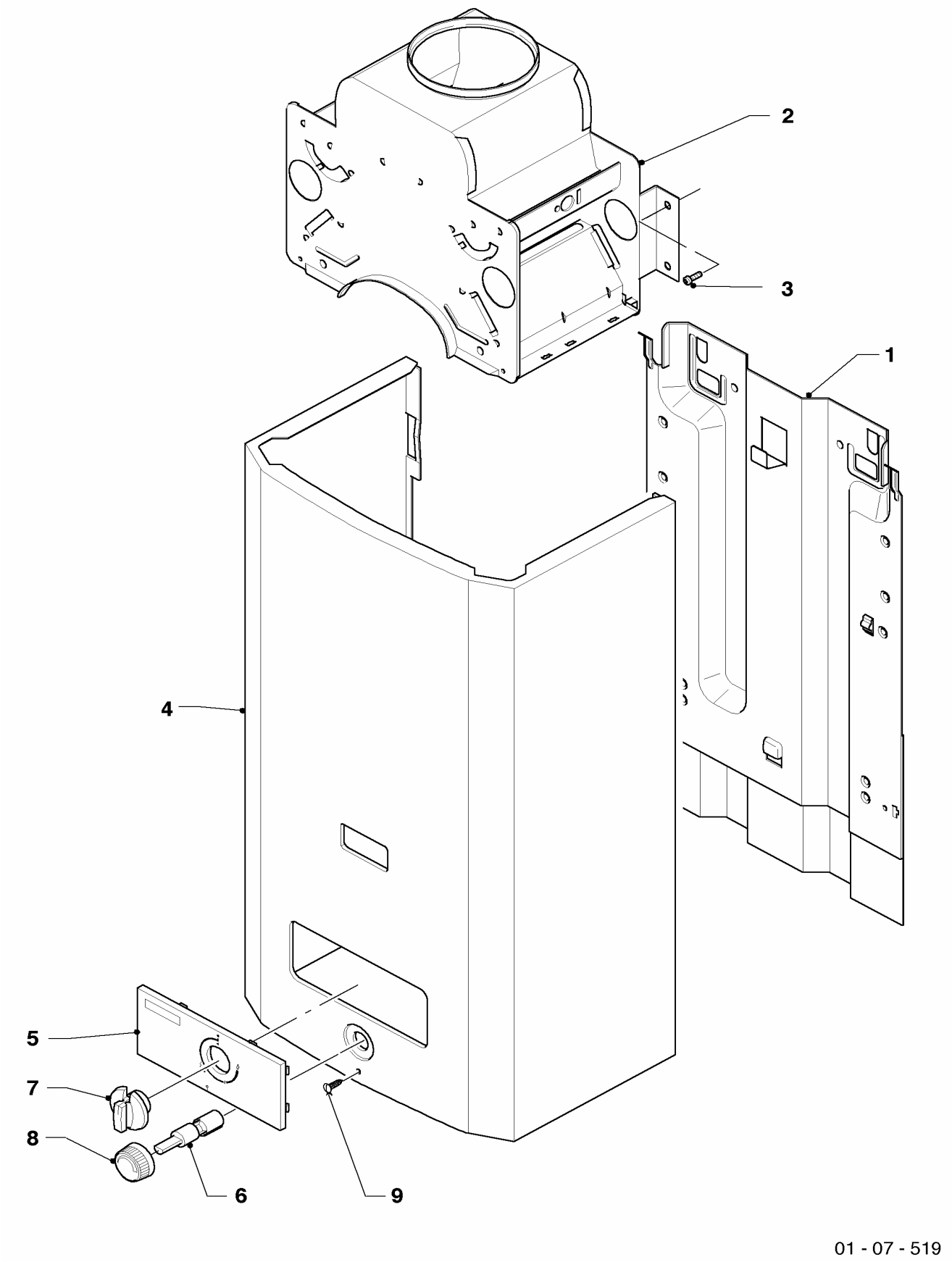

07 Verkleidungsteile

MAG OE 11-0/0-3

Pos.	Teile-Nr.	Bezeichnung	Typ, Bemerkung
		01-07-519	
00	0020008172	Distanzstück	nicht dargestellt
01	-	-	nicht einzeln lieferbar
02	075085	Strömungssicherung, kpl.	
03	105832	Zylinderschraube,kpl. (10 St.)	
04	0020008161	Mantel, kpl.	
05	0020008162	Blende, kpl.	
06	083015	Verbindungsstück	
07	0020008163	Knopf, kpl.	MAG INT 11-0/0-3
08	0020008164	Knopf, kpl.	
09	105834	Zylinderschraube,kpl. (10 St.)	

Notizen

Notizen

Notizen

Vaillant GmbH
Berghauser Str. 40 ▪ 42859 Remscheid ▪ Telefon 0 21 91/18-0
Telefax 0 21 91/18-28 10 ▪ www.vaillant.de ▪ info@vaillant.de

0020009669.01 OE 03/2005 Änderungen vorbehalten! / Die Bruttopreise entnehmen Sie bitte der jeweils gültigen Preisliste.